Плоские запорные планки - - - - - - - 12002- 01

effeff ASSA ABLOY

Короткая запорная планка с вырезам под язычок.

Обзор преимуществ

- Подходит для DIN левых и правых
- Для традиционных защелок effeff стандартных моделей, за исключением версий ProFix®

Технические данные

Направление DIN	универсал.
Цвет	02 серый
Длина	160 мм
Ширина	25 мм
Толщина	3 мм
Вырез под ригель	Нет
направляющая	Нет

Номер изделия	-------12002-01
Код EAN	4042203002104

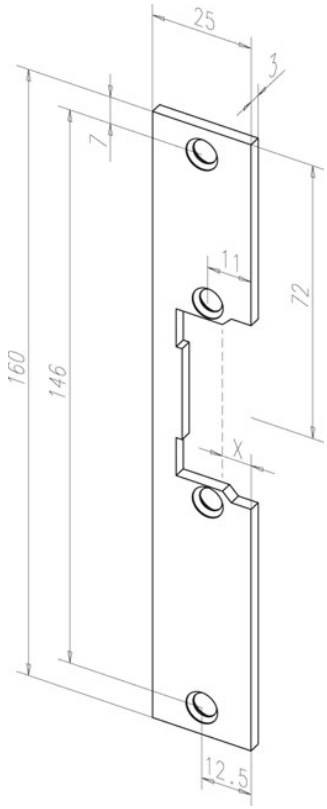

ASSA ABLOY Sicherheitstechnik GmbH
Bildstockstraße 20 72458 Albstadt albstadt@assaabloy.com
Tel. + 497431 123-0 Fax + 497431 123-240 www.assaabloy.de